servomold®

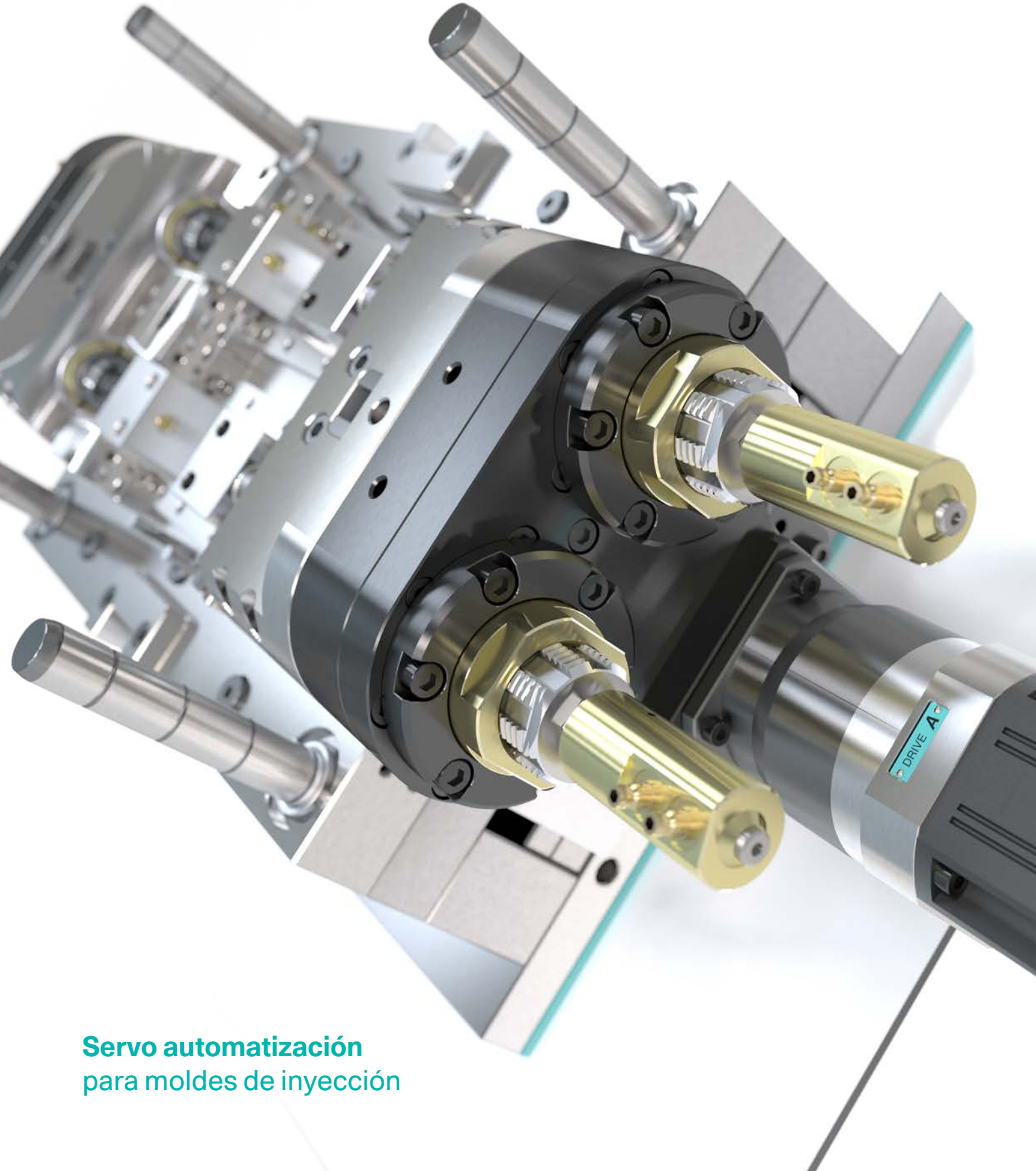

Servo automatización
para moldes de inyección

The motion

Cómo poner en marcha una industria

Las tecnologías servo ofrecen innumerables posibilidades, especialmente para la fabricación de moldes de inyección, para automatizar los movimientos rotativos y lineales con precisión y exactitud. Las aplicaciones correspondientes convencen con la más alta seguridad de procesos en moldes y ofrecen un significativo ahorro de energía en comparación con los sistemas hidráulicos y neumáticos.

Para hacer realidad este potencial, Servomold combina la experiencia de más de 20 años en la fabricación de moldes y automatización, y utiliza las sinergias resultantes para crear un estándar limpio y eficiente para la automatización de los moldes de inyección. Como consultor, diseñador y proveedor, somos sinónimo de componentes fiables adaptados específicamente a los requisitos de los procesos de moldeo por inyección y de soluciones de sistemas totalmente integrados. Esta experiencia se demuestra en los más de 1100 sistemas servo que hemos implementado para clientes de todo el mundo desde 2012.

Bianca y Thomas Meister, Dirección

La tecnología servo inspira

con cada movimiento

Sin aceite, limpio y respetuoso con el medio ambiente. Servomold: la tecnología servo es el complemento ideal.

John Erwes, Erwes Reifenberg

La fabricación moderna de moldes de inyección ha descubierto las ventajas de la tecnología servo y se beneficia enormemente de la amplia gama de posibles aplicaciones. El servo crea las condiciones perfectas para cumplir los requisitos de las industrias mundiales en cuanto a tiempos de ciclo mínimos, máxima disponibilidad, así como un amplio control del proceso y trazabilidad.
Además de los sectores de aviación, automoción, médico y farmacia, entre ellos se encuentran sectores como el de la fijación y la construcción, así como el de muebles, los bienes de consumo y los envases. Especialmente cuando se utilizan máquinas de moldeo por inyección totalmente eléctricas, el deseo de soluciones libres de aceite, limpias y respetuosas con el medio ambiente está en primer plano - aquí, los componentes servo son el complemento ideal para lograr condiciones de funcionamiento limpias y para diseñar individualmente procesos eficientes y de alta precisión.

Seguridad y rendimiento del proceso

La integración de los servomotores en los moldes de inyección requiere de un profundo conocimiento tanto de la fabricación de moldes como de la automatización. Los numerosos parámetros que influyen en ambos mundos presuponen una amplia planificación y requieren el cálculo de las fuerzas del proceso, así como de los pares de rotación e inercia, teniendo en cuenta los parámetros relevantes del proceso.

El diseño y el cálculo de la vida útil de los engranajes, los elementos de rodamientos y los componentes de los engranajes mediante software es la base fiable de nuestros diseños. A esto hay que añadir el análisis de tolerancias, la selección y evaluación de materiales y amplios análisis de riesgos. "En los diseños de sistemas servo mas sofisticados no dejamos nada al azar". Ahí radica precisamente nuestra fuerza y conocimientos técnicos.

Capacidad de pensar más allá de lo común...

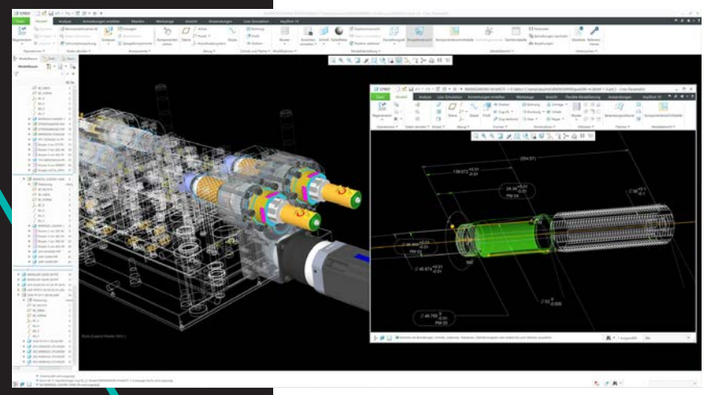

... y aún así concentrarse en lo esencial...

Socio técnico con visión de futuro

Somos su socio de confianza, no un proveedor de servicios, por lo que no perdemos de vista el panorama general y nos ocupamos intensamente de su molde y de toda la cadena de procesos. Experimentados gestores de proyectos e ingenieros de diseño apoyan la cooperación desde el principio como contactos personales y llevan su proyecto a buen puerto.

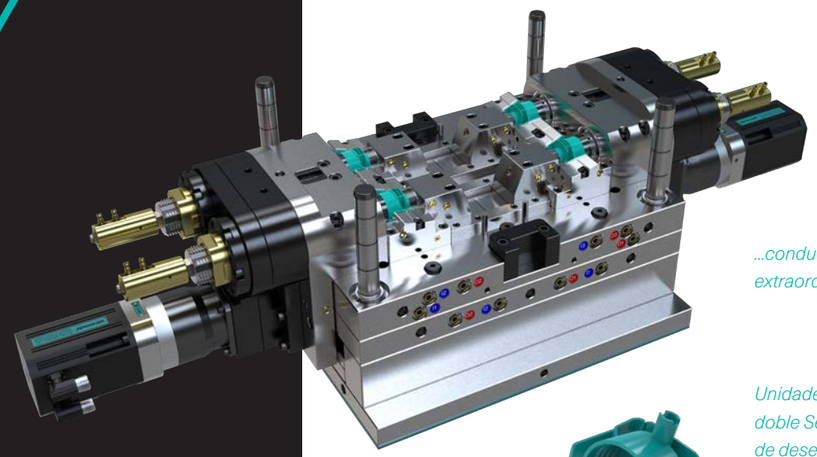

...conduce a resultados extraordinarios.

Unidades de desenroscado doble Servomold en un molde de desenroscado cuádruple,

cortesía de Sartorius Finlandia

Tú estableces los requisitos, ofrecemos la solución completa.

Personalizado, estandarizado

En sus moldes de moldeo por inyección se producen movimientos rotativos y lineales, que pueden implementarse de forma ideal utilizando servomotores. Ofrecemos una solución individual para cada proceso estándar.

Funcionamiento limpio y de bajo mantenimiento

Los sistemas Servomold ofrecen una sustitución silenciosa, duradera y casi sin mantenimiento en relación con, por ejemplo, los sistemas hidráulicos, en condiciones de sala limpia.

Ahorro de tiempo y precisión

La producción moderna requiere soluciones que no pierdan nada en términos de precisión y repetibilidad con los tiempos de ciclo más cortos. Con nosotros, conseguirá la máxima eficiencia.

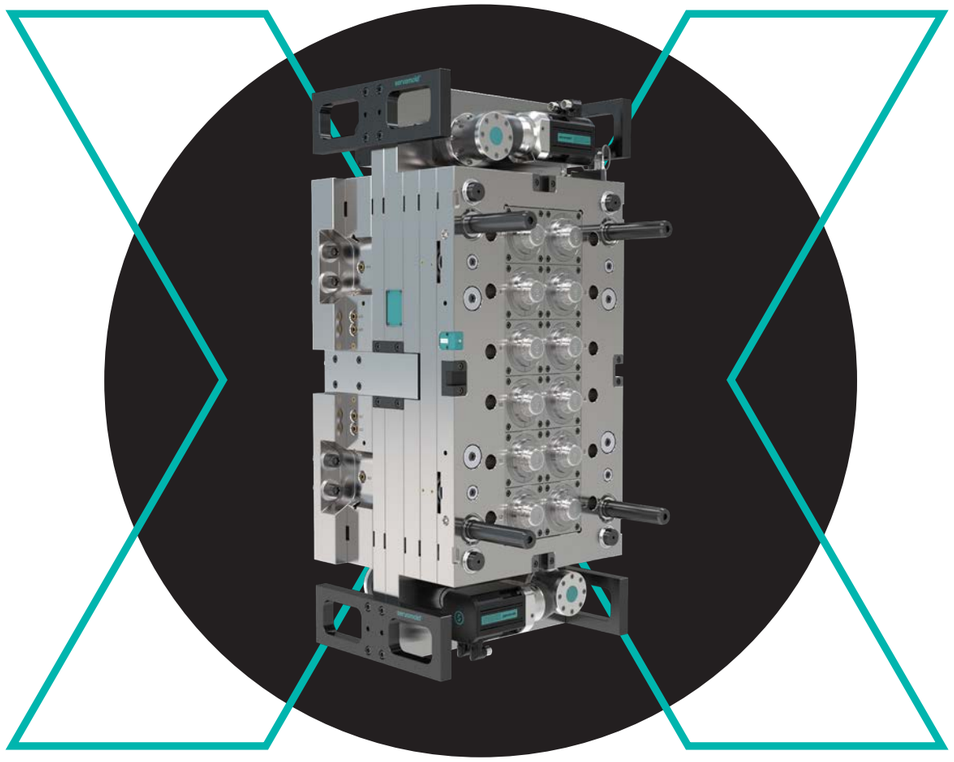

Mitad de Desenroscado

Concepto, cálculo y diseño

Usted nos dice sus especificaciones, y juntos creamos un concepto que se adapte óptimamente a su aplicación, incluyendo el cálculo de la longevidad y la garantía funcional, así como la producción individual de los datos de diseño.

Fabricación y montaje en nuestras instalaciones

Fabricamos su sistema en nuestras propias instalaciones hasta la mitad móvil de desenroscado completa. La producción de componentes individuales complementa nuestro sistema de piezas estándar modulares.

Solución de sistema lista para usar

Los sistemas Servomold se entregan listos para su instalación y se ajustan con precisión a sus moldes de inyección. La configuración y la puesta en marcha las realizamos nosotros in situ.

Componentes del sistema modular Servomold

Sistemas de núcleo roscado

Unidad giratoria para la indexación de placas

Dispositivos de desenroscado

Motores

Actuadores lineales

La función se une a la intuición

Gestión, seguimiento, evaluación y control al 100% en todo momento.

El panel SMC ofrece una visión clara de todos los estados de funcionamiento, funciones de osciloscopio y un ajuste sencillo de los parámetros del proceso en directo en su interfaz de usuario con pantalla táctil. La gestión de usuarios RFID configurable permite la adaptación individual a sus requisitos de seguridad y simplifica el seguimiento de los cambios y las optimizaciones.

Servo MoldControl

Se utiliza en más de 1100 aplicaciones en todo el mundo.

El hardware y el software especialmente desarrollados por Servomold para el control de nuestros servomotores es un sistema compacto y estandarizado con un servocontrol de hasta 8 motores. Las funciones preprogramadas, especialmente para los requisitos de las empresas de moldeo por inyección, pueden utilizarse para el ajuste del proceso.

Una tecnología única permite el uso universal y flexible de diferentes sistemas de codificadores de posición. Las interfaces para todas las máquinas de moldeo por inyección habituales garantizan una integración sin problemas. Además, todas las unidades de control cumplen la directiva, han sido aprobadas por la CE y están equipadas con una tecnología de seguridad completa.

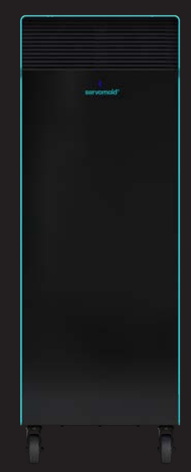

SMC Rack

- Hasta 8 unidades
- Servo amplificador 20 A / 45 A / 100 A

SMC Estándard

- Hasta 4 unidades
- Servo amplificador 20 A / 45 A / 100 A

SMC Mini

- 1 unidad
- Servo amplificador 20 A / 45 A

Preparados para su reto

La amplia asistencia técnica para las adaptaciones individuales y para la integración en sus procesos es parte integrante de nuestras soluciones de sistema. La puesta en marcha la realizan i situ nuestros técnicos cualificados en todo el mundo y se complementa con servicios a distancia. Con las piezas de repuesto, el mantenimiento y los servicios de reparación, garantizamos muchos años de funcionamiento sin preocupaciones de nuestros sistemas y siempre estamos disponibles para responder a las preguntas por teléfono y soporte en línea.

› Programación y ajustes del programa

Creamos un programa de secuencia optimizado para su proyecto, incluyendo la coordinación con su secuencia de proceso durante la puesta en marcha. El funcionamiento de nuestra unidad de control se facilita mediante una sencilla parametrización.

› Asistencia telefónica y en línea

Las aplicaciones de moldeo por inyección suelen estar en funcionamiento las 24 horas del día. Por ello, nuestro equipo de asistencia ofrece una ayuda directa y competente para eliminar las averías y responde siempre a las preguntas sobre el funcionamiento y la optimización del proceso con la mayor rapidez posible.

› Puesta en marcha y formación

Ayudamos a transmitir y profundizar los conocimientos técnicos para el funcionamiento de nuestros sistemas mediante una formación orientada a la práctica. En muchos casos, esto puede tener lugar ya durante la puesta en marcha y crea un vínculo directo con la aplicación práctica.

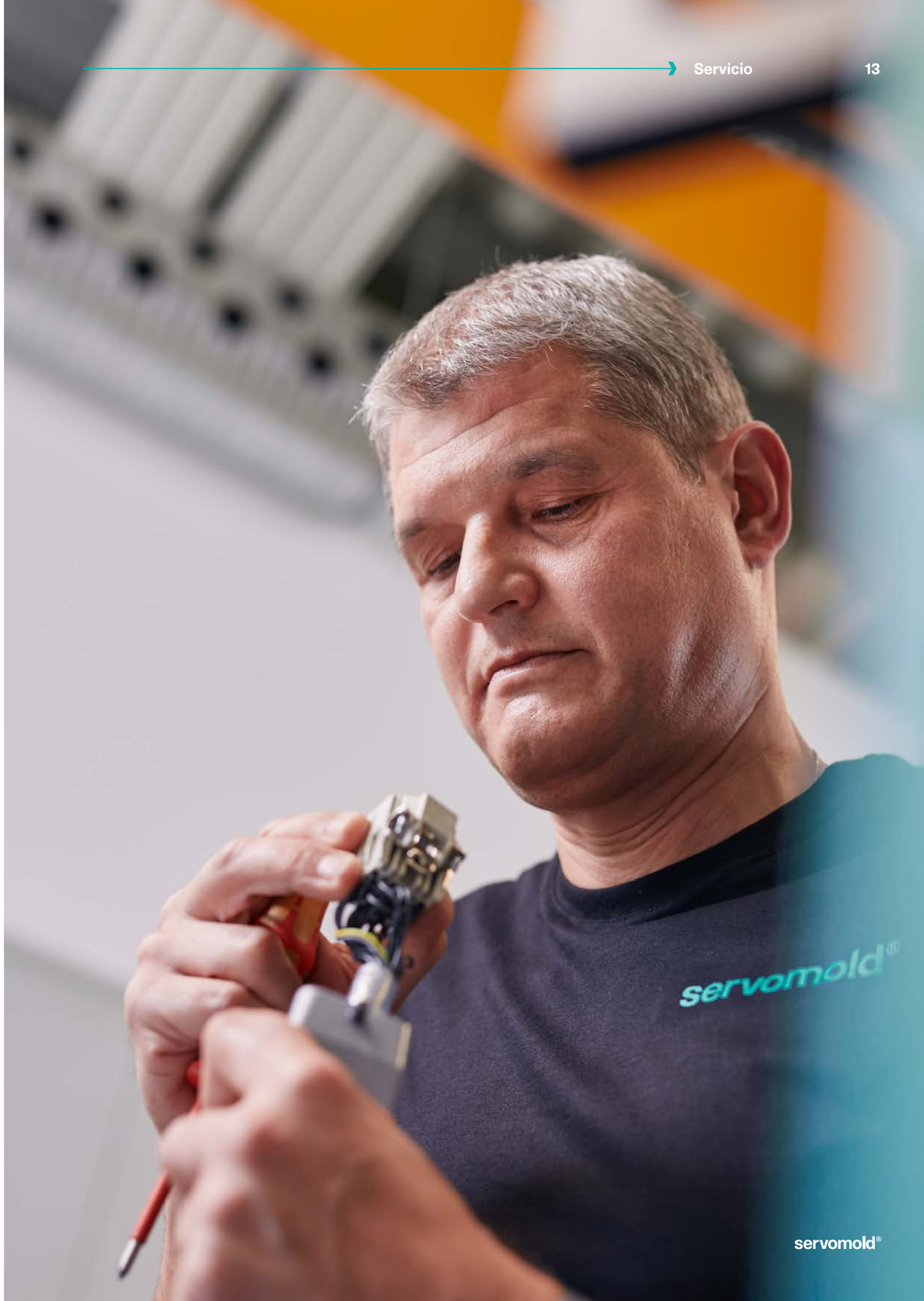

WILD & KÜPFER

» En nuestras modernas instalaciones de Schmerikon, invertimos continuamente en tecnología punta y en el máximo rendimiento; por eso fuimos los primeros en adoptar la tecnología Servomold y hemos confiado en ella desde entonces. «

Daniel Wild, CTO, Wild & Küpfer, Schmerikon – Suiza

Erwes Reifenberg

» Confiamos en los conocimientos técnicos, los servomotores y las unidades de control de Servomold para nuestros moldes de alto rendimiento en el área de Tapones y Cierres: son el complemento ideal para nuestros 45 años de experiencia en la fabricación de moldes de inyección. «

John Erwes, Director general de Erwes Reifenberg, Finnentrop – Alemania

BRAUN®

» Nos comprometemos a ayudar a nuestros clientes a aumentar su eficiencia productiva y a implementar procesos de producción más sostenibles. Por eso hemos confiado estratégicamente en los componentes del sistema y las unidades de control de Servomold en más de 25 proyectos desde 2014. «

ppa. Volker Dreher, Director de Tecnología de Procesos, Braunform, Bahlingen – Alemania

Aptar pharma

» Con los componentes del sistema Servomold, realizamos moldes duraderos, de bajo mantenimiento y altamente eficientes. Además, el apoyo profesional de un equipo altamente motivado, son para nosotros las principales razones de la larga colaboración. «

Volker Kiene, TJefe de Equipo de Gestión de Proyectos de Industrialización de Moldes, Aptar Radolfzell – Alemania

FRESENIUS KABI

» Los factores clave para nosotros son la facilidad de manejo, la seguridad y la adaptabilidad individual de las unidades de control de Servomold a nuestros procesos. Con una tecnología única y un amplio soporte, Servomold ofrece un concepto de vanguardia para el uso de servomotores en moldes de inyección. «

Thomas Rübsam, Director de Tecnología, Director de Planta de Mihla Competence Centro de Moldeo por Inyección, División de Productos Farmacéuticos y Dispositivos, Fresenius Kabi – Alemania

Röchling

» Para nosotros, Servomold es el estándar de facto en la servo automatización de los moldes de inyección. La máxima fiabilidad y rendimiento de la producción, la sofisticada tecnología y el excelente servicio hablan por sí solos. «

Christopher Heyd, Director del taller de herramientas, Röchling Medical, Brensbach – Alemania

for creation.

servomold®

Distribución

Innova Components
Baronesa de Maldà, 11 L2
E-08950 Esplugues de Llob. Barcelona
T +34 686 957 848
E innova@i-comps.com
W www.i-comps.com

Servomold GmbH & Co. KG
Gewerbepark Gräsig 72
64711 Erbach I Alemania

T +49 (0) 6062 80933-0
E info@servomold.com
W www.servomold.com