servomold®

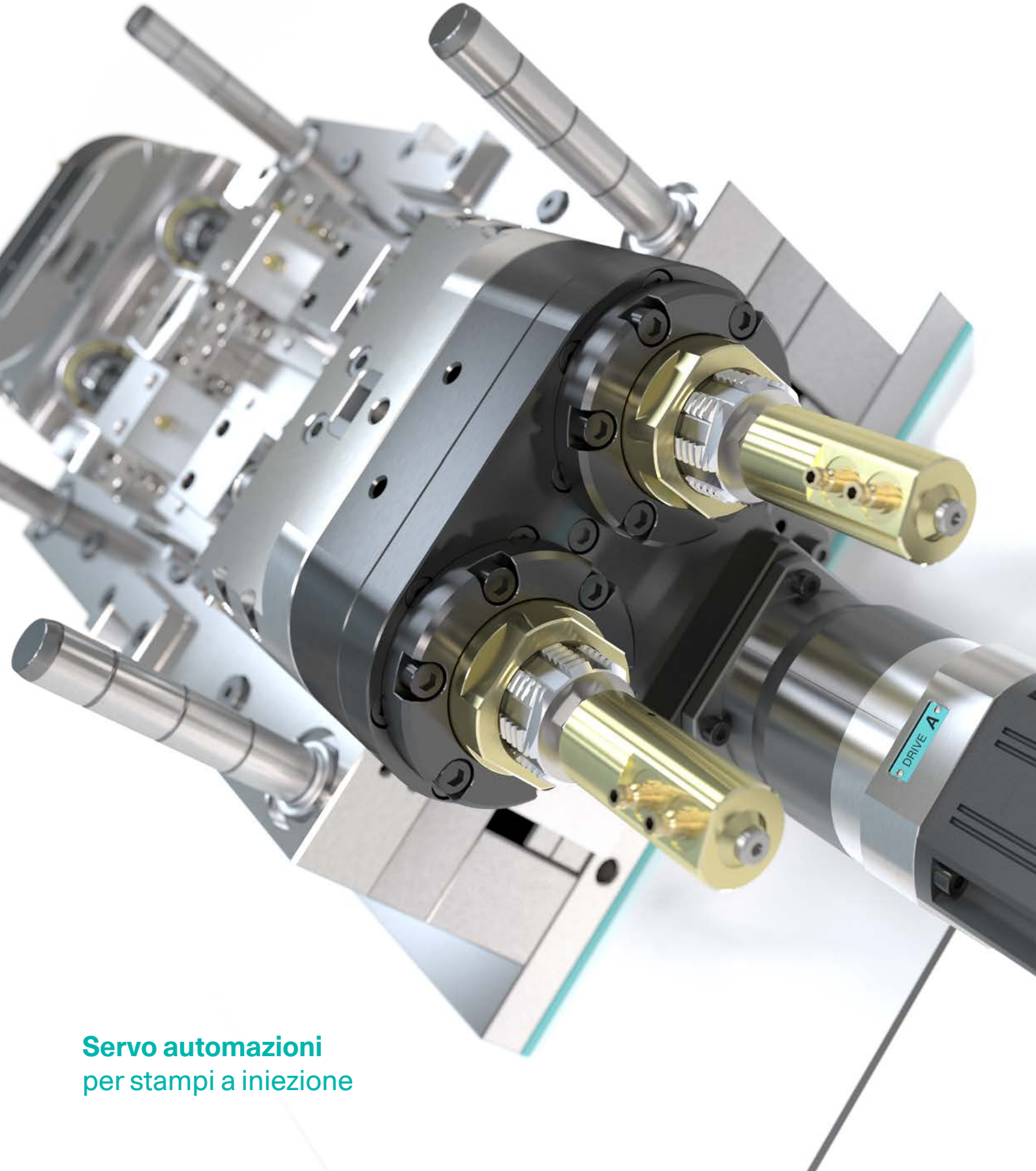

Servo automazioni
per stampi a iniezione

The motion

Come far muovere un’industria

Le tecnologie servo offrono innumerevoli possibilità nel campo degli stampi a iniezione, per automatizzare movimenti rotatori e lineari con accuratezza e precisione millimetrica. Le applicazioni corrispondenti convincono, grazie alla loro massima sicurezza di processo e stampaggio, offrendo un notevole risparmio energetico rispetto ai sistemi idraulici e pneumatici.

Per realizzare questo potenziale, Servomold combina l’esperienza di oltre 20 anni di produzione di stampi e automazione, utilizzando le sinergie risultanti per creare uno standard pulito ed efficiente per l’automazione dei sistemi a iniezione. In qualità di consulente, progettista e fornitore, siamo sinonimo di componenti affidabili adattati in modo specifico alle esigenze dei processi di stampaggio a iniezione e delle soluzioni di sistema completamente integrate. Questa competenza è stata dimostrata in più di 1100 servosistemi che abbiamo realizzato per i nostri clienti in tutto il mondo a partire dal 2012.

Bianca e Thomas Meister, Management

La tecnologia servo inspira

ogni movimento

Senza l'uso di olio, pulita e rispettosa dell'ambiente. La tecnologia servo di Servomold è il complemento ideale.

John Erwes, Erwes Reifenberg

La moderna produzione di stampi a iniezione ha scoperto da sé i vantaggi della tecnologia servoassistita e trae grande vantaggio dall'ampia gamma di possibili applicazioni. Servo crea le condizioni perfette per soddisfare i requisiti delle industrie globali per tempi di ciclo minimi, massima disponibilità, nonché ampio controllo e tracciabilità del processo. Oltre all'aviazione, automotive, medico e farmaceutico, questi includono settori come il fissaggio e l'edilizia così come mobili, beni di consumo e imballaggi. Soprattutto quando si utilizzano macchine per lo stampaggio a iniezione completamente elettriche, il desiderio di soluzioni prive di olio, pulite ed ecocompatibili è in primo piano: qui i componenti servo sono il complemento ideale per ottenere condizioni operative pulite e progettare individualmente processi efficienti e di alta precisione.

Sicurezza del processo e prestazioni

L'integrazione di servoazionamenti negli stampi a iniezione, richiede una conoscenza approfondita sia della produzione di stampi che dell'automazione. I numerosi parametri di influenza di entrambi i mondi presuppongono una pianificazione approfondita e richiedono il calcolo delle forze di processo, nonché delle coppie di rotazione e d'inerzia, tenendo conto dei parametri di processo rilevanti.

La progettazione e il calcolo della durata di vita di riduttori, elementi di cuscinetti e componenti di ingranaggi tramite software è la base affidabile per i nostri progetti. A ciò si aggiungono l'analisi della tolleranza, la selezione e la valutazione dei materiali e un'ampia analisi dei rischi. Quando progettiamo servosistemi sofisticati, non lasciamo nulla al caso: è proprio qui che risiedono il nostro know-how e lanostra forza.

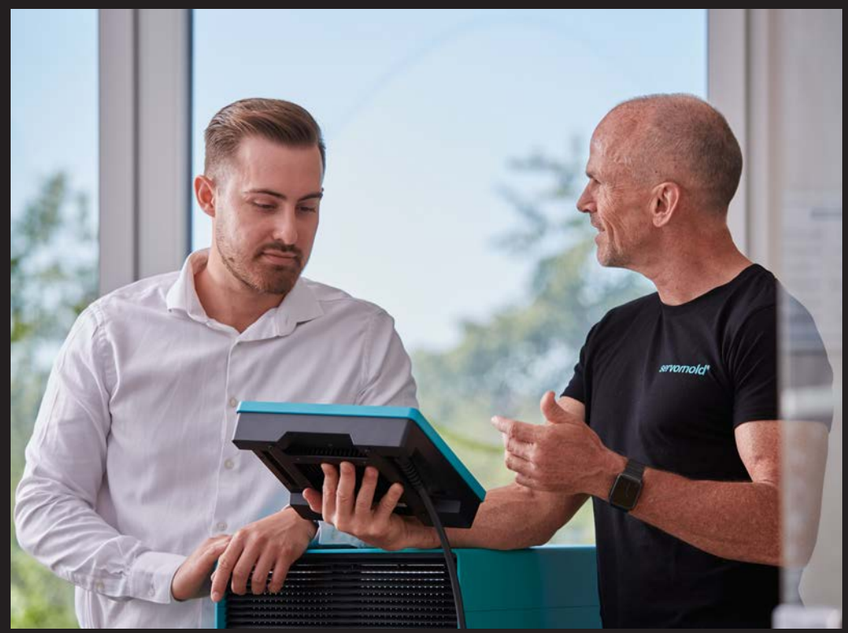

L'abilità di pensare al di fuori degli schemi...

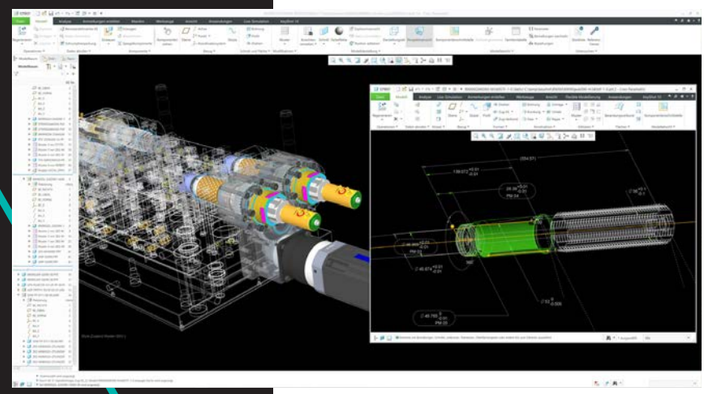

... e concentrarsi sull'essenziale...

Partner tecnico con lungimiranza

Siamo il vostro partner affidabile, non un fornitore di servizi, ecco perché teniamo d'occhio il quadro generale e ci occupiamo intensamente del vostro stampo e dell'intera catena di processo. Project manager e progettisti esperti supportano la collaborazione fin dall'inizio con un contatto diretto e portano il vostro progetto al completamento con successo.

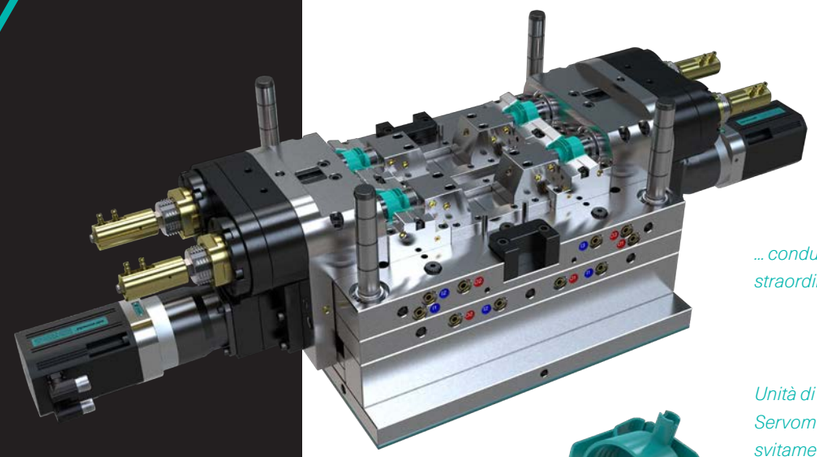

... conduce a risultati straordinari.

Unità di svitamento doppio Servomold su stampo a svitamento quadruplo.

Per gentile concessione di Sartorius Finland.

Voi impostate i requisiti, noi forniamo la soluzione completa.

Personalizzato, standardizzato

Durante l'iniezione avvengono movimenti rotatori e lineari negli stampi che possono essere idealmente implementati utilizzando servo motori. Offriamo una soluzione individuale per ogni processo standard.

Pulito, manutenzione quasi assente

I sistemi Servomold offrono una sostituzione silenziosa, duratura e quasi esente da manutenzione (come accade nei sistemi idraulici), in condizioni di camera bianca.

Risparmio di tempo e puntualità

La produzione moderna richiede soluzioni che non perdano nulla in termini di precisione e ripetibilità con il ciclo più breve. Con noi raggiungi la massima efficienza.

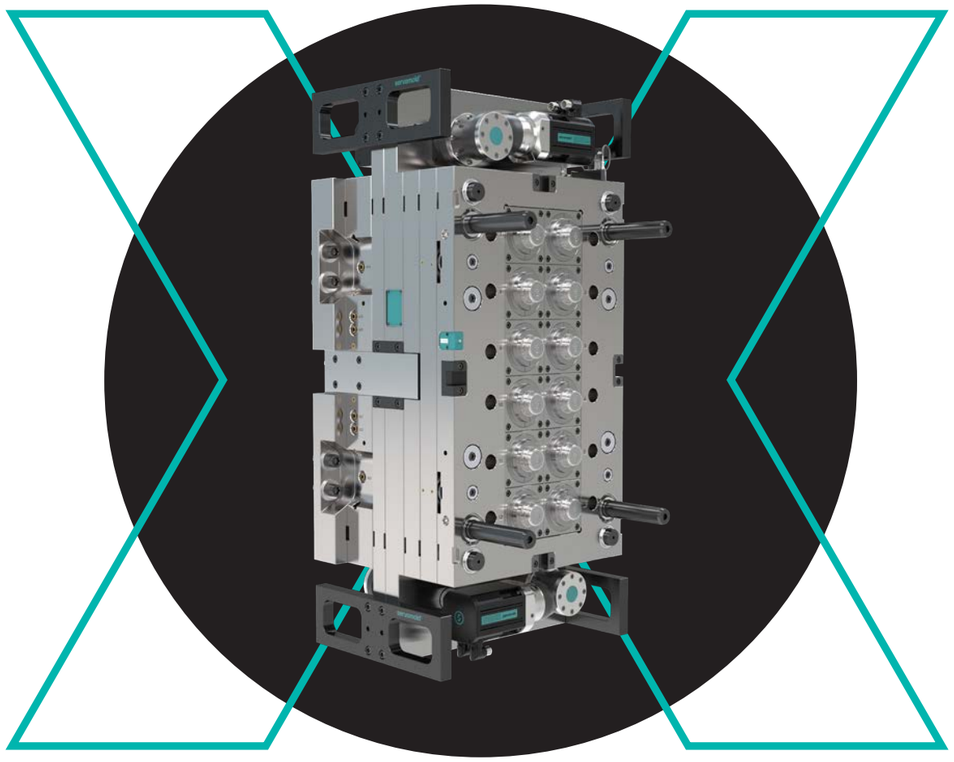

Metà svitamento

Concetto, calcolo e design

Comunicaci le tue specifiche e insieme creiamo un concetto che si adatta in modo ottimale alla tua applicazione, incluso il calcolo della longevità e della garanzia funzionale, nonché la produzione individuale dei dati di progettazione.

Produzione e montaggio fatto in casa

Produciamo internamente il tuo sistema fino alla completa metà stampo. La produzione dei singoli componenti completa il nostro sistema di parti standard modulari.

Soluzioni pronto uso

I prodotti Servomold vengono consegnati pronti per l'installazione e si adattano perfettamente ai tuoi sistemi per stampi a iniezione. Configurazione e messa in servizio vengono eseguite da noi in loco.

Componenti di sistema modulari Servomold

Sistema a nucleo filettato

Unità rotativa per regolazione piastre

Sistema di svitamento

Unità azionamento

Attuatori lineari

La funzione incontra l'intuizione

Gestione, monitoraggio, valutazione e controllo al 100% in ogni momento.

Il pannello SMC offre una chiara panoramica di tutti gli stati operativi, le funzioni dell'oscilloscopio e una semplice regolazione dei parametri di processo durante il funzionamento in tempo reale sulla sua interfaccia utente touchscreen. La gestioneutente RFID configurabile, consente l'adattamento individuale airequisiti di sicurezza e semplifica il monitoraggio di modifiche e ottimizzazioni.

Servo MoldControl

In uso in oltre 1100 applicazioni in tutto il mondo.

L'hardware e il software appositamente sviluppati da Servomold per il controllo dei nostri servomotori è un sistema completo, compatto e standardizzato con servocomando fino a 8 motori. Funzioni preprogrammate, soprattutto per le esigenze delle aziende di stampaggio a iniezione, può essere utilizzato per la regolazione del processo.

Una tecnologia unica permette l'uso universale e flessibile di diversi sistemi di encoder di posizione. Le interfacce con tutte le comuni macchine per lo stampaggio a iniezione garantiscono un'integrazione senza problemi. Tutte le centraline sono dotate della più avanzata tecnologia di sicurezza, oltre ad essere testate e conformi alla direttiva CE.

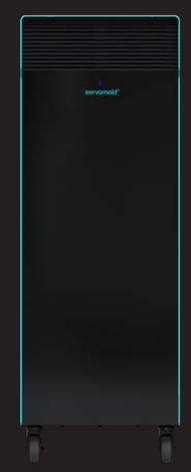

SMC Rack

- Fino a 8 motori
- Servo amplificatore 20 A / 45 A / 100 A

SMC Standard

- Fino a 4 motori
- Servo amplificatore 20 A / 45 A / 100 A

SMC Mini

- 1 motore
- Servo amplificatore 20 A / 45 A

Pronti per la vostra sfida

Un ampio supporto tecnico per adattamenti individuali e per l'integrazione nei vostri processi è parte integrante delle nostre soluzioni di sistema. La messa in servizio viene eseguita dai nostri tecnici qualificati in loco in tutto il mondo e integrata da servizi remoti. Con pezzi di ricambio, servizi di manutenzione e riparazione, garantiamo molti anni di funzionamento senza preoccupazioni dei nostri sistemi e siamo sempre disponibili a rispondere alle domande per telefono e supporto online.

› Programmazione e regolazione dei programmi

Creiamo un programma di sequenza ottimizzato per il tuo progetto, incluso il coordinamento con la sequenza del processo durante il commissionamento. Il funzionamento della nostra unità di controllo è facilitato da una semplice parametrizzazione.

› Supporto online e telefonico

Le applicazioni di stampaggio a iniezione sono spesso in funzione 24 ore su 24. Il nostro team di supporto fornisce quindi un'assistenza diretta e competente nell'eliminazione dei mal-funzionamenti e risponde sempre alle domande sull'ottimizzazione del funzionamento e dei processi il più rapidamente possibile.

› La messa in produzione e formazione

Aiutiamo a trasmettere e approfondire il know-how per il funzionamento dei nostri sistemi attraverso una formazione orientata alla pratica. In molti casi, ciò può già avvenire durante la messa in servizio e crea un collegamento diretto con l'applicazione pratica.

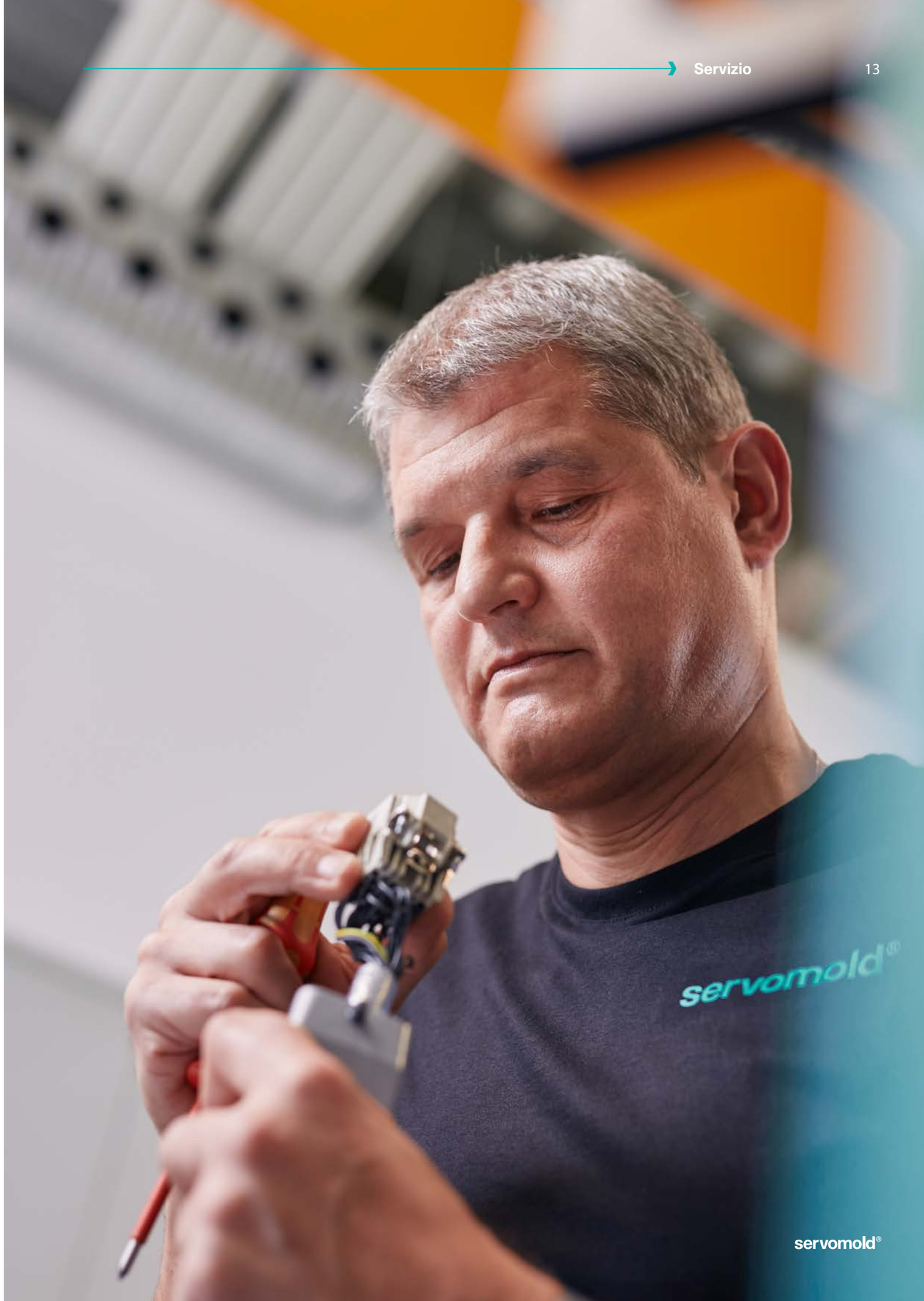

WILD & KÜPFER

» Nel nostro stabilimento all'avanguardia di Schmerikon, investiamo continuamente in tecnologia all'avanguardia e prestazioni eccellenti: ecco perché siamo stati i primi ad adottarlo e da allora ci siamo affidati alla tecnologia Servomold. «

Daniel Wild, CTO, Wild & Küpfer, Schmerikon – Switzerland

Erwes Reifenberg

» Ci affidiamo al know-how di Servomold, ai servoazionamenti e alle unità di controllo per i nostri stampi ad alte prestazioni nell'area Caps and Closures: sono il complemento ideale ai nostri 45 anni di esperienza nella produzione di sistemi per stampi a iniezione. «

John Erwes, CEO, Erwes Reifenberg, Finnentrop

BRAUN®

» Ci impegniamo ad aiutare i nostri clienti ad aumentare la loro efficienza produttiva e ad implementare processi di produzione più sostenibili. Ecco perché ci siamo affidati strategicamente ai componenti del sistema Servomold e alle unità di controllo in più di 25 progetti dal 2014. «

ppa. Volker Dreher, Head of Process Technology, Braunform, Bahlingen

Aptar pharma

» Con i componenti del sistema Servomold realizziamo stampi durevoli, a bassa manutenzione e ad alta efficienza. Inoltre, il supporto professionale di un team altamente motivato è per noi la ragione principale della partnership di lunga data. «

Volker Kiene, Teamlead Project Management Industrialization Molds, Aptar Radolfzell

FRESENIUS KABI

» I fattori chiave per noi sono la facilità d'utilizzo, la sicurezza e l'adattabilità individuale delle unità di controllo Servomold ai nostri processi. Con una tecnologia unica e un ampio supporto, Servomold offre un concetto attualmente all'avanguardia per l'uso di servomotori negli stampi a iniezione. «

Thomas Rübsam, Senior Director Technology, Plant Manager Mihla Competence Center Injection Molding, Pharmaceuticals and Devices Division, Fresenius Kabi

Röchling

» Per noi, Servomold è lo standard de facto nella servoautomazione degli utensili per stampi a iniezione. Massima affidabilità e prestazioni di produzione, tecnologia sofisticata e servizio eccellente parlano da soli. «

Christopher Heyd, Manager Tool Shop, Röchling Medical, Brensbach

Distribuzione

CUMSA italia

CUMSA ITALIA SRL
VIA BRUGHETTI, 9
20813 - BOVISIO MASCIAGO (MB)
ITALIA
Tel. 0362 1708735
E-mail: cumsaitalia@cumsa.com
Web: www.cumsa.com

Servomold GmbH & Co. KG
Gewerbepark Gräsig 72
64711 Erbach I Germania

servomold®

T +49 (0) 6062 80933-0
E info@servomold.com
W www.servomold.com