servomold®

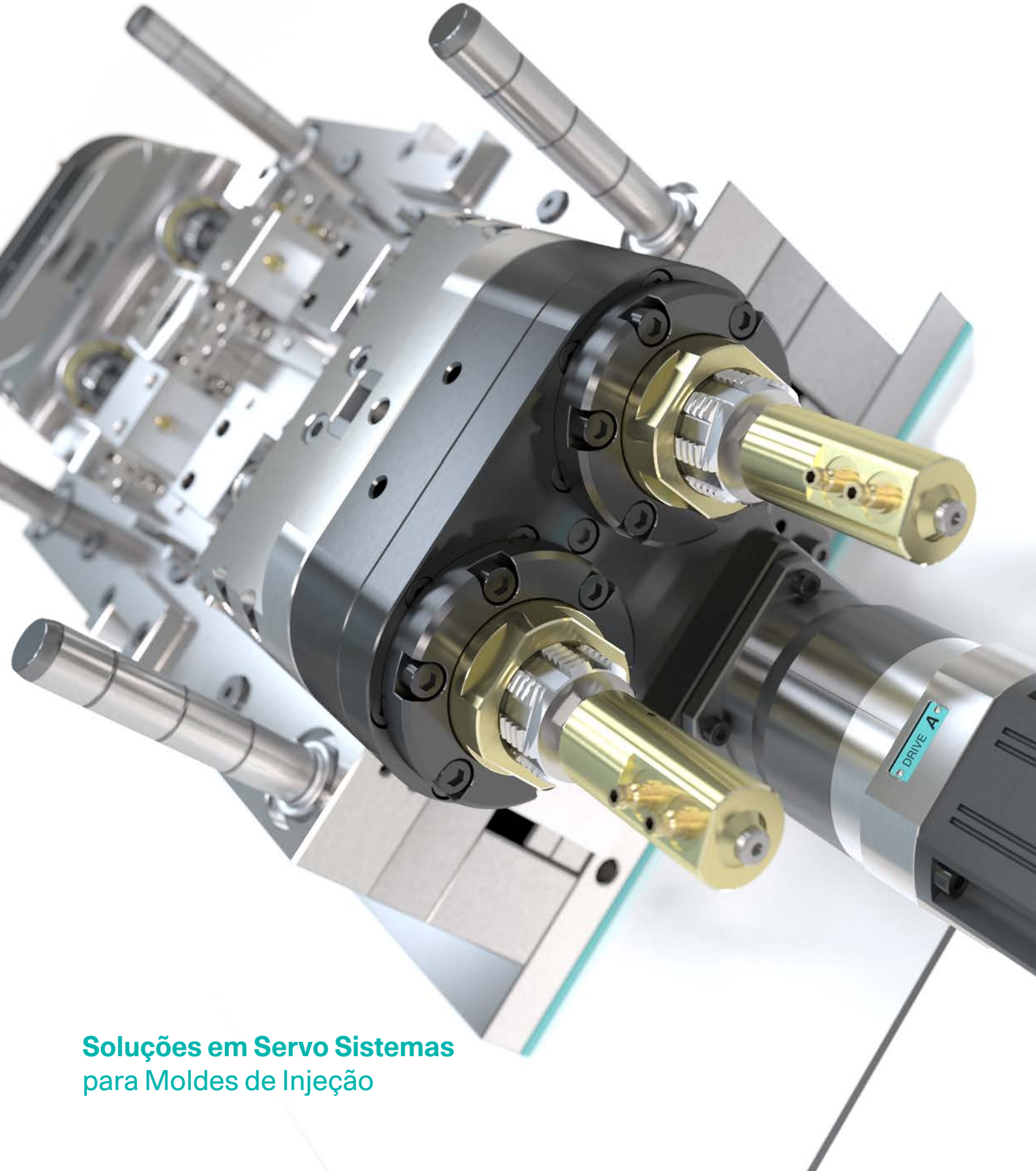

Soluções em Servo Sistemas
para Moldes de Injeção

The motion

Como colocar uma indústria em movimento

A tecnologia de Servo Motores elétricos oferece inúmeras possibilidades, especialmente para a fabricação de moldes de injeção, na automatização de movimentos rotativos e lineares com precisão de movimento e de posicionamento. Adicionalmente, oferece alta segurança de processo / molde e economia de energia significativa em comparação com sistemas hidráulicos e pneumáticos.

Para concretizar esse potencial, a Servomold combina a experiência de mais de 20 anos em fabricação de moldes e em automação e usa as sinergias resultantes para criar um conceito limpo e eficiente para a automação de moldes de injeção termoplástica. Como consultores, projetistas e fornecedores, defendemos componentes fiáveis especificamente adaptados aos requisitos dos processos de moldação por injeção e soluções de sistema totalmente integrados. Essa experiência é demonstrada em mais de 1100 servo sistemas que implementamos para clientes em todo o mundo desde 2012.

Bianca e Thomas Meister, Gerência

A tecnologia de servo motores

inspira em cada movimento

Sem óleo, limpa e ecológica. A tecnologia da Servomold em servo-sistemas é o complemento ideal.

John Erwes, Erwes Reifenberg

Fabricantes de ponta estão a descobrir as vantagens da tecnologia de servo motores por si própria, colhendo os benefícios de uma ampla gama de aplicações possíveis. Os servo motores criam as condições perfeitas para atender aos requisitos das indústrias globais para tempos de ciclo mínimos, maior flexibilidade, bem como o controle de processo e rastreabilidade mais eficazes. Além da aviação, automóvel, médica e farmacêutica, incluem-se setores tão variados como a construção, indústria elétrica, mobiliário e embalagem. Com a introdução de máquinas de injeção totalmente elétricas, o desejo por soluções isentas de óleo, limpas e ecologicamente corretas está em primeiro plano, aqui, os servo componentes são o complemento ideal para alcançar condições operacionais limpas e projetar individualmente processos eficientes e de alta precisão.

Segurança de processos e desempenho

A integração de servo drives em moldes de injeção, requer um conhecimento profundo, tanto ao nível da fabricação de moldes como ao nível da automação. Os inúmeros parâmetros de influência de ambos os mundos, pressupõem um planeamento extenso e requerem o cálculo das forças do processo, bem como torques de rotação e de inércia, levando em consideração os parâmetros de processo relevantes.

O projeto e cálculo da vida útil de caixas de engrenagens, elementos de rolamento e componentes de engrenagens por software, são a base de confiança para nossos projetos. Além disso, fazem parte abrangentes análises de tolerâncias, seleções / avaliação de materiais e análises de risco. Ao projetar sistemas servo sofisticados, não deixamos nada ao acaso, é precisamente aqui que reside o nosso know-how e força.

A capacidade de pensar "out of the box"...

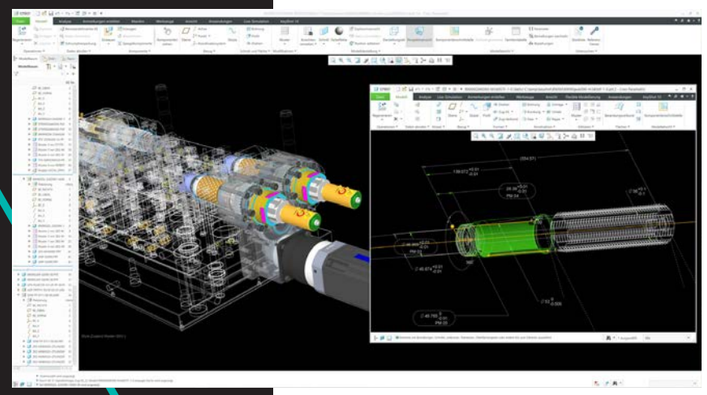

... e manter a concentração para o essencial...

Parceiro técnico com olhar no futuro

Somos o seu parceiro de confiança, não um fornecedor de serviços, é por isso que ficamos de olho no panorama geral e lidamos intensamente com o seu molde e com toda a cadeia de processo. Gestores de projeto experientes e engenheiros de design apoiam a cooperação desde o início com um contato permanente para a condução do seu projeto a uma conclusão bem-sucedida.

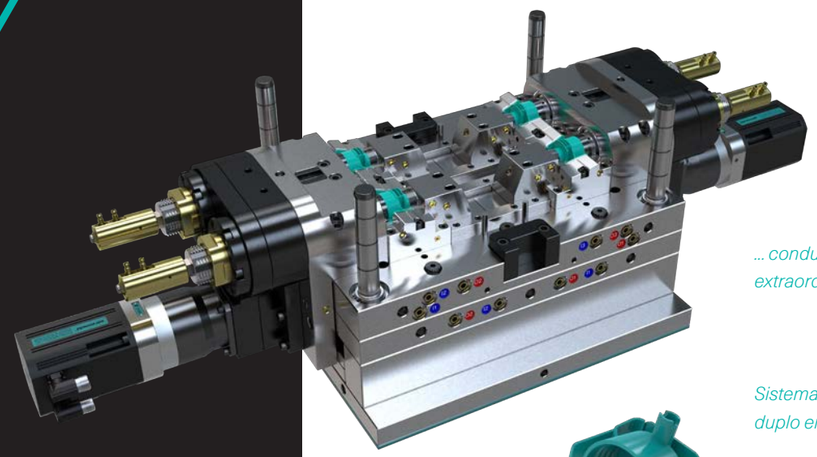

... conduz a resultados extraordinários.

Sistema de desenroscamento duplo em molde de 4 cavidades.

Propriedade de Sartorius Finlândia

Você define os requisitos, nós entregamos a solução completa.

Personalizado, normalizado

Movimentos rotativos e lineares ocorrem frequentemente no seu molde de injeção, que podem ser idealmente implementados usando servo motores. Oferecemos uma solução individual para cada processo.

Operação limpa e de baixa manutenção

O sistema Servomold é uma alternativa silenciosa, duradora e quase sem manutenção em alternativa , por exemplo, sistemas hidráulicos em ambientes de “clean room”.

Economia de tempo e precisão de posicionamento

A produção moderna exige soluções sem perdas, em termos de precisão e repetibilidade, para obtenção de tempos de ciclo mais curtos. Connosco, você atinge a eficiência máxima.

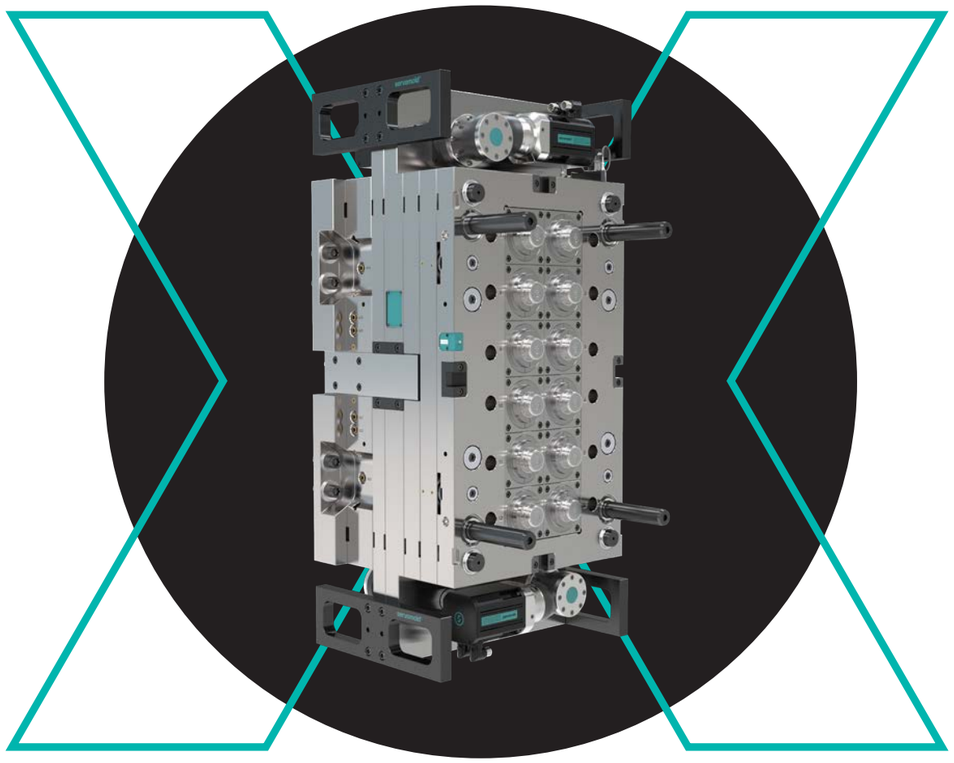

Unscrewing halves

Conceito, cálculo e projeto

A partir das suas especificações, criamos juntos um conceito que seja perfeitamente adequado para a sua aplicação, incluindo o cálculo de vida útil e garantias funcionais, bem como a realização e fornecimento do projeto.

Fabricação e montagem in-house

A Servomold fabrica todos os componentes internamente. Dos componentes básicos até à metade completa do molde com sistema de desenroscamento, até à produção de componentes personalizados que complementam os nossos sistemas modulares.

Solução pronta “chave na mão”

Os sistemas Servomold são entregues prontos para instalação por forma a encaixar perfeitamente no seu molde. A configuração e a entrega técnica são feitos pela nossa equipa técnica, podendo ser feita no local.

Modular Servomold system components

Threaded core systems

Rotary unit for indexing plates

Unscrewing devices

Drive units

Linear actuators

A função encontra a intuição

Gestão, monitorização, avaliação e controle a 100 % em todos os momentos.

O painel SMC oferece uma visão geral e clara de todos os estados operacionais. Funções do osciloscópio, ajustes simples e gestão dos parâmetros de processo, são algumas das funções que pode gerir em tempo real no seu interface de ecrã tátil. A gestão de usuário RFID configurável, permite a adaptação individual aos seus requisitos de segurança e simplifica o monitoramento de alterações e otimizações.

Servo MoldControl

Em uso em mais de 1100 aplicações em todo o mundo.

O hardware e software especialmente desenvolvido pela Servomold para controlar os nossos servo motores é um sistema compacto, normalizado e completo, com controle de até 8 servo drives. Funções pré-programadas, especialmente para os requisitos das empresas de injeção, podem ser usadas para ajuste de processo.

Uma tecnologia única permite a utilização universal e flexível de sistemas diferentes de codificadores de posição. O interface compativel com as máquinas de injeção mais comuns, garante uma fácil integração. Todas as unidades de controle obedecem a norma CE-tested e estão totalmente equipadas com tecnologia de segurança de última geração.

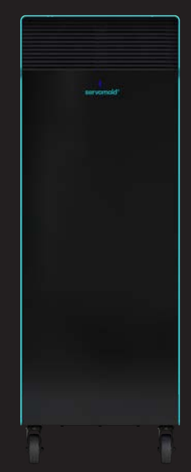

SMC Rack

- Até 8 drives
- Amplificador servo 20 A / 45 A / 100 A

SMC Standard

- Até 4 drives
- Amplificador servo 20 A / 45 A / 100 A

SMC Mini

- 1 drive
- Amplificador servo 20 A / 45 A

Pronto para os seus desafios

O suporte técnico extensivo para adaptações individuais e para integração nos seus processos é parte integrante das nossas soluções de sistema. A entrega técnica é realizada localmente por profissionais qualificados e complementado por serviços remotos. Com peças de reposição, serviços de manutenção e reparação, garantimos muitos anos de utilização sem preocupações. Estamos sempre disponíveis para esclarecer dúvidas por telefone e suporte online.

› Programação e ajustes de programa

Criamos um programa de sequência otimizado para o seu projeto, incluindo coordenação com a sequência do seu processo durante a entrega técnica. A operação de nossa unidade de controle é facilitada por uma parametrização simples.

› Suporte telefónico e online

As aplicações de modelação por injeção, estão frequentemente em operação 24 horas por dia. Como tal, a nossa equipa de suporte fornece assistência direta e competente na eliminação de avarias e está sempre disponível para responder a perguntas sobre a otimização da operação e do processo o mais rápido possível.

› Entrega técnica e formação

Ajudamos a transmitir e aprofundar o know-how para a operação dos nossos sistemas por meio de formação orientados para a prática. Em muitos casos, isso já decorre durante todo o processo de desenvolvimento e entrega de equipamento, criando um “link” direto para a aplicação prática.

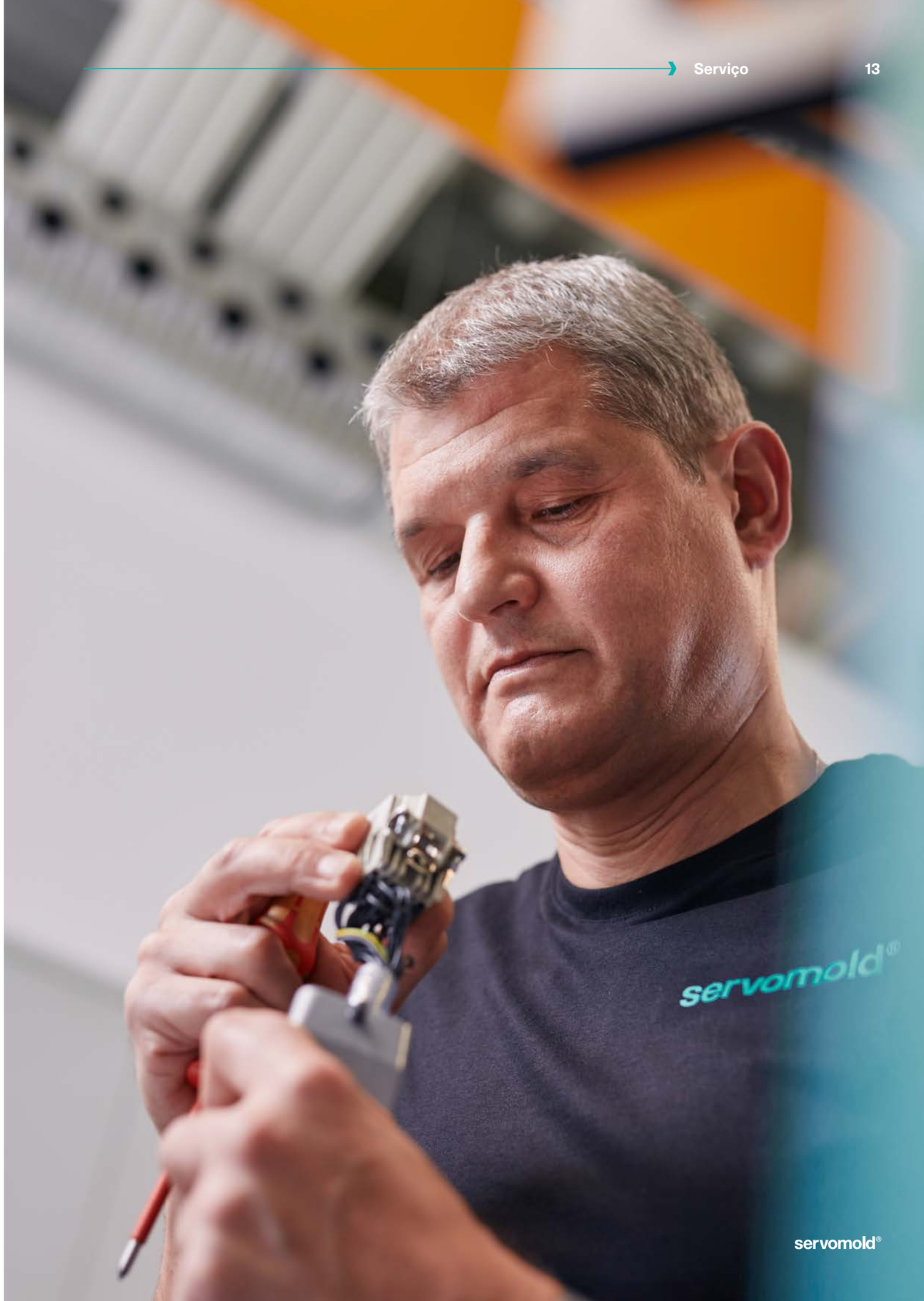

WILD & KÜPFER

» Nas nossas instalações de última geração em Schmerikon, investimos continuamente em tecnologia de ponta e desempenho superior é por isso que, desde cedo, adotamos esta tecnologia na qual confiamos desde então. «

Daniel Wild, CTO, Wild & Küpfer, Schmerikon – Suíça

Erwes Reifenberg

» Contamos com o know-how, servo drives e unidades de controle da Servomold para os nossos moldes de alto desempenho na área de tampas e capsulas que consideramos o complemento ideal para nossos 45 anos de experiência na fabricação de moldes de injeção. «

John Erwes, CEO, Erwes Reifenberg, Finnentrop - Alemanha

BRAUN®

» Estamos empenhados em ajudar os nossos clientes a aumentar a sua eficiência e produtividade bem como a implementar processos de produção mais sustentáveis. É por isso que confiamos estratégicamente nos componentes do sistema Servomold e nas unidades de controle em mais de 25 projetos desde 2014. «

ppa. Volker Dreher, Head of Process Technology, Braunform, Bahlingen - Alemanha

Aptar pharma

» Com os componentes do sistema Servomold, realizamos moldes com grande longevidade, baixa manutenção e altamente eficientes. Adicionalmente, contamos com o apoio profissional de uma equipa altamente motivada, para nós, um dos principais motivos de uma parceria de longa data e cooperação. «

Volker Kiene, Teamlead Project Management Industrialization Molds, Aptar Radolfzell - Alemanha

FRESENIUS KABI

» Para nós, o fator chave deste sistema é a facilidade de utilização, segurança e adaptação individual da unidade de controle Servomold ao nosso processo. Com tecnologia única e um extenso suporte, a Servomold oferece um sistema “state of the art” no que respeita a utilização de servo motores em moldes de injeção. «

Thomas Rübsam, Senior Director Technology, Plant Manager Mihla Competence Center Injection Molding, Pharmaceuticals and Devices Division, Fresenius Kabi - Alemanha

Röchling

» Na nossa visão, Servomold é o expoente máximo no que respeita à servo automação em moldes de injeção. Máxima fiabilidade, desempenho de produção e tecnologia sofisticada suportada por um excelente serviço, falam por si. «

Christopher Heyd, Manager Tool Shop, Röchling Medical, Brensbach - Alemanha

for creation.

servomold®

Distribuição

Eurocumsa Lda.
Estrada dos Guilhermes
Achadas - Cerca
2405-012 Maceira
Portugal

T +351-244-770420
E geral@eurocumsa.pt
W www.cumsa.com

Servomold GmbH & Co. KG
Gewerbepark Gräsig 72
64711 Erbach I Alemanha

T +49 (0) 6062 80933-0
E info@servomold.com
W www.servomold.com